יש לקרוא תכנית זו עם תכנית ק-4
תכנית בורות ואוצרות

נא לשים לב לציפוף חישוקים

הערות:
1. סוג הבטון ב-30 בתנאי בקרה טובים אגרגט מקס' 14 מ"מ דרגת חשיפה 3
2. יש להודיע למתכנן 24 שעות לפחות לפני כל יציקה
3. יש לדאוג לאשפרת הבטון לפי ת"י 466 חלק 1
4. יש ליטול דגימות לבדיקת הבטון על ידי מעבדה מוסמכת
5. אין לפרק טפסות ללא אישור המתכנן
6. יש להמשיך חגורות מעל ותחת פתחים בכל הקף הבנין
7. יש לצופף 6 חישוקים תחתונים בכל עמוד 8@10
8. ארגזי פוליביד תחת הרצפות בגובה 25 ס"מ
9. אין להעביר צמ"ג דרך עמודים
10. יש לנקות היטב את פני הכלונס/יסוד לפני יציקת המשך
11. יש להרחיק את ניקוז מי הגשם מעבר לגבולות מגרש ולפחות 3 מטר מהמבנה

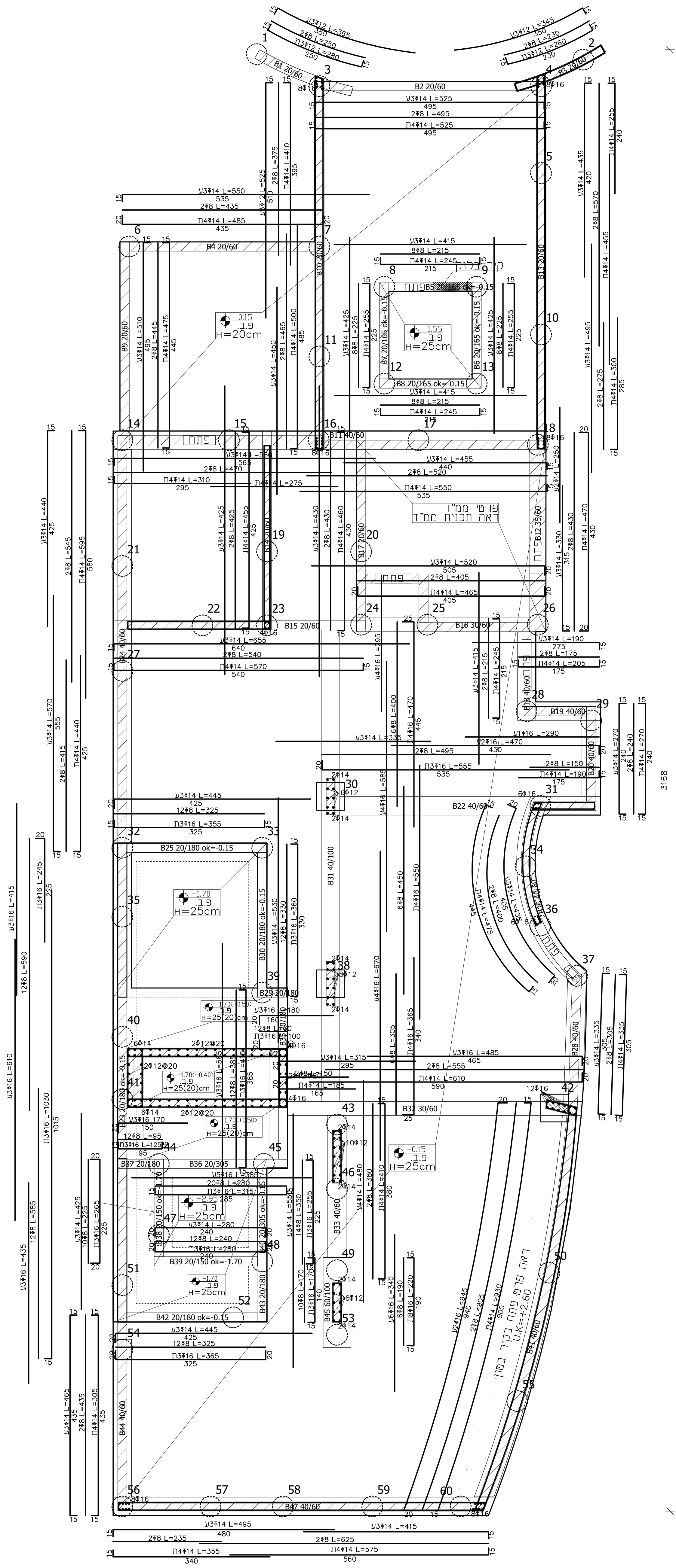

B2 20/60
B3 20/60
V3Φ12 L=345
2Φ8 L=230
Π3Φ12 L=260
ראה פרט פתח בקיר בטון
ראה פרט פתח בקיר בטון
H=20cm
H=25cm
B25 20/180 ok=-0.15
B36 20/305
B39 20/150 ok=-1.70
B42 20/180 ok=-0.15
V3Φ14 L=495
2Φ8 L=555
Π3Φ14 L=555

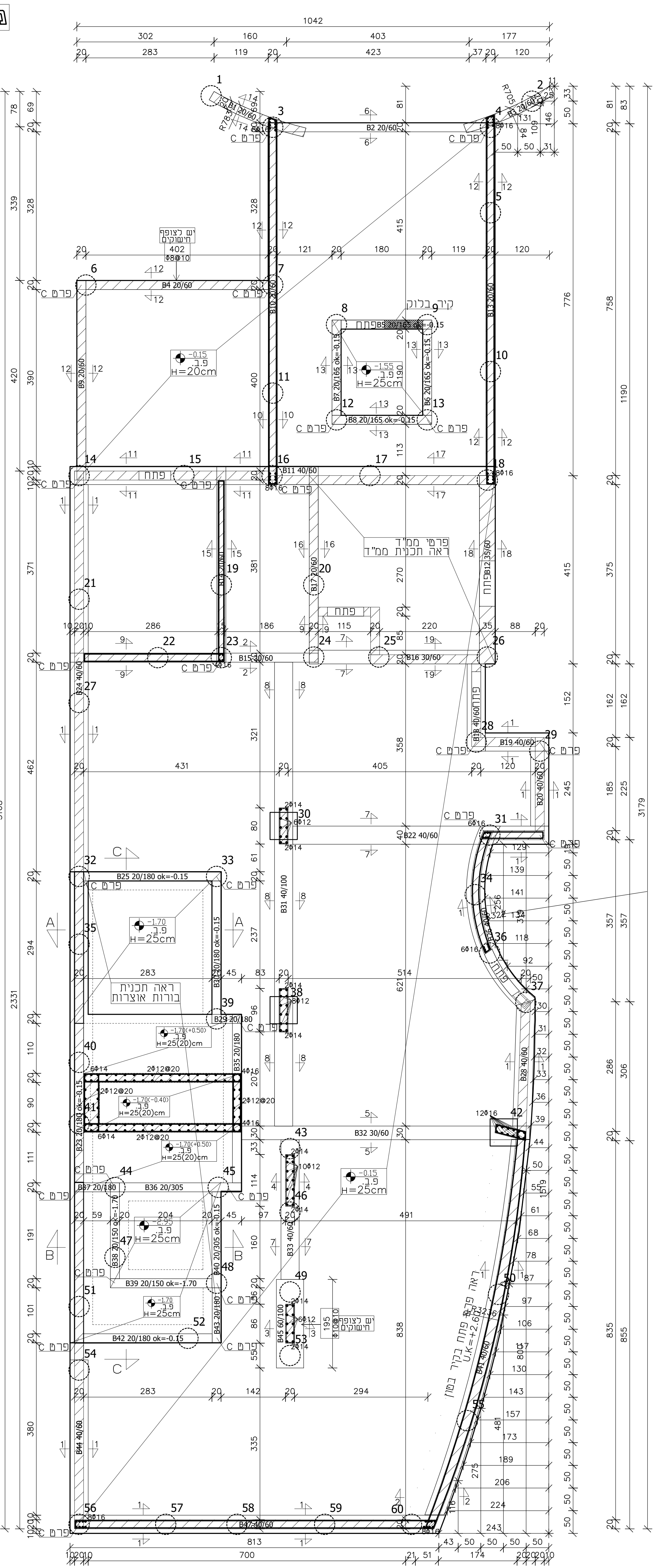

1042
302
160
403
177
283
119
423
120
C פרט
קיר בטון
יש בטון
A
C
ראה תכנית מדרגות
ראה תכנית בורות ואוצרות
H=20cm
H=25cm
1190
3179
3168
796
1036

ברזל מצולע רגיל-	Φ
ברזל מצולע ברשתות מרותכות-	⌶
עמוד יסוד	☐
עמוד ממשיך בחתך זה	▨
עמוד מסתים במפלס זה	☐
עמוד שתול במפלס זה	☒
קיר בטון מזויין	▨

המבצע אחראי:
1. לבדיקת התכניות ולהתאמתן במקום
2. לבדיקת מידות בתכנית
3. לבדיקת ההתאמה לתכניות היועצים השונים

על כל טעות יש להודיע למתכנן לפני הביצוע

אין לקבוע מידות לפי מדידה בשרטוט

התכנית היא רכושו של המתכנן ואין לעשות
בה שימוש ללא קבלת היתר מפורש
אין לבצע כל עבודה לפי תכנית זו ללא התר
בניה תקף
כל הזכויות שמורות

מס'	תאריך	שינוי

מס'	תאריך	תפוצה
1	05.03.2024	אדריכל,מפקח,קבלן

לעיון ○ לאישור ○ למכרז ● לביצוע ○

אשלים הנדסה

ת.ד. 70 קרית ארבע
טלפון: 02-9961145
פקס: 02-9605355
נייד: 052-4295553
דוא"ל: ashalimhandasa@gmail.com

מקווה - בית אל

האדריכל	רחל בילסקי
המזמין	מועצה מקומית בית אל
שם המתכנן	שלום שראל
שם התכנית	תכנית מפלס -1.55,-1.70,-0.15 -2.95
מס' התכנית	ק-2
קנה מידה	1:50 1:25
תאריך	05.03.2024
מהדורה	1

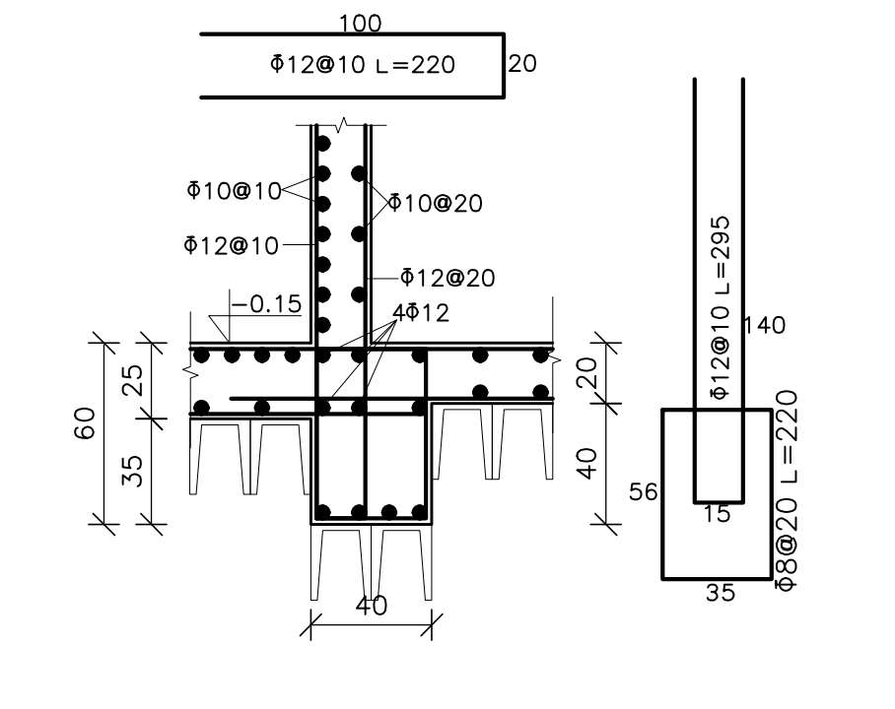

Φ12@10 L=220
Φ10@10
Φ10@20
Φ12@20
Φ8@20 L=295
Φ8@20 L=220

חתך 17-17
ק"מ 1:25

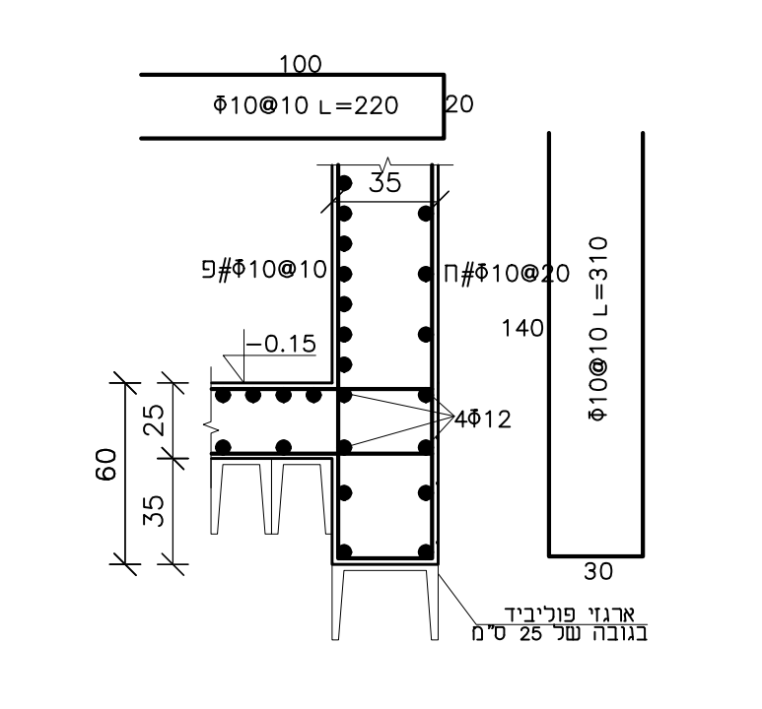

Φ10@10 L=220
Φ10@10 L=310
4Φ12
ארגזי פוליביד בגובה של 25 ס"מ

חתך 18-18
ק"מ 1:25

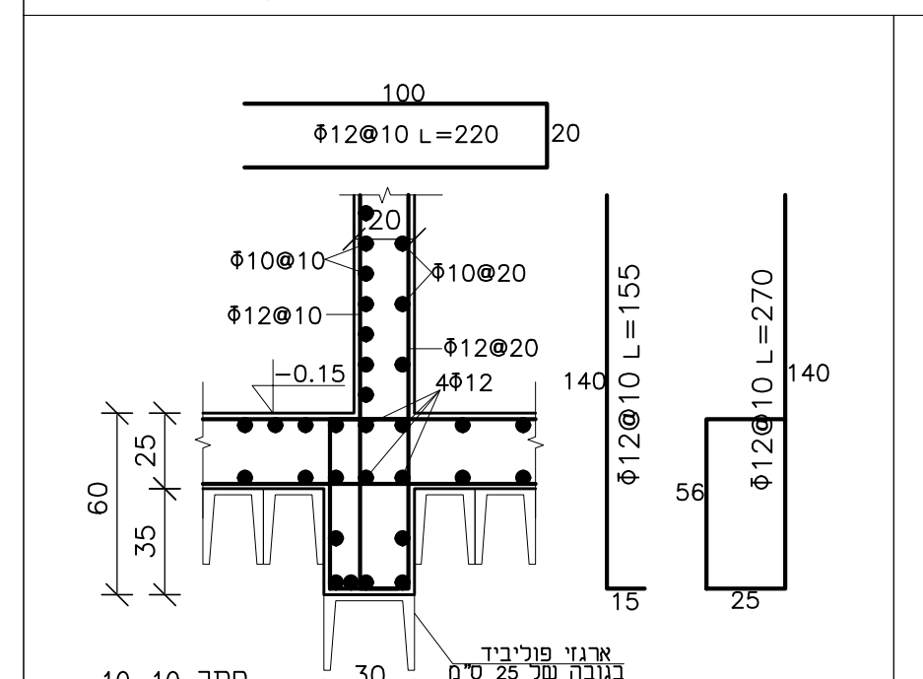

Φ12@10 L=220
Φ10@10
Φ10@20
Φ12@10
Φ12@20
4Φ12
Φ12@10 L=155
Φ12@10 L=270
ארגזי פוליביד בגובה של 25 ס"מ

חתך 19-19
ק"מ 1:25

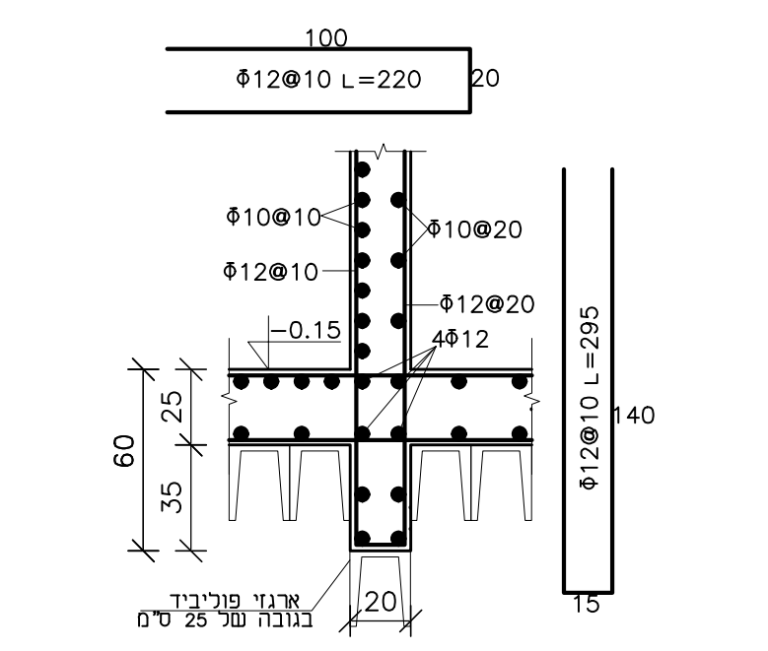

Φ12@10 L=220
Φ10@10
Φ10@20
Φ12@10
Φ12@20
4Φ12
Φ12@10 L=295
ארגזי פוליביד בגובה של 25 ס"מ

חתך 16-16
ק"מ 1:25

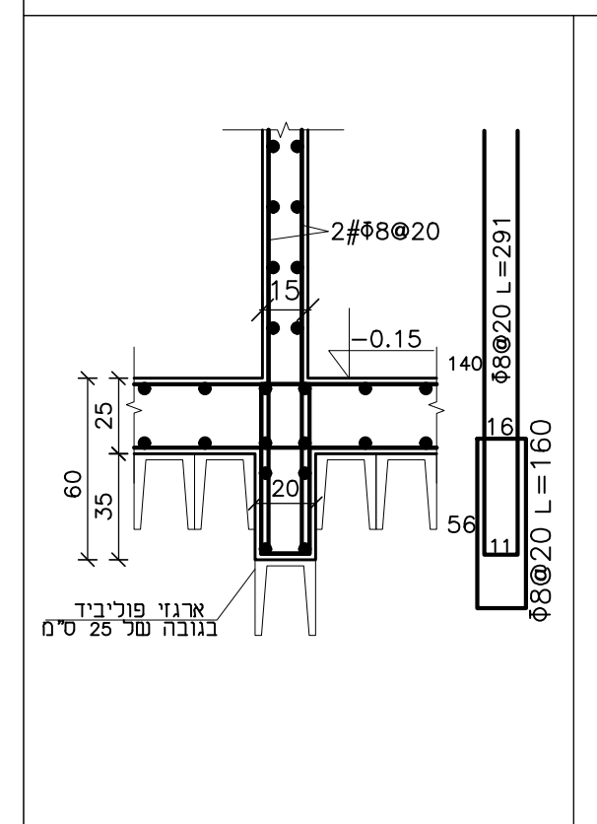

2#Φ8@20
Φ8@20 L=291
Φ8@20 L=160
ארגזי פוליביד בגובה של 25 ס"מ

חתך 15-15
ק"מ 1:25

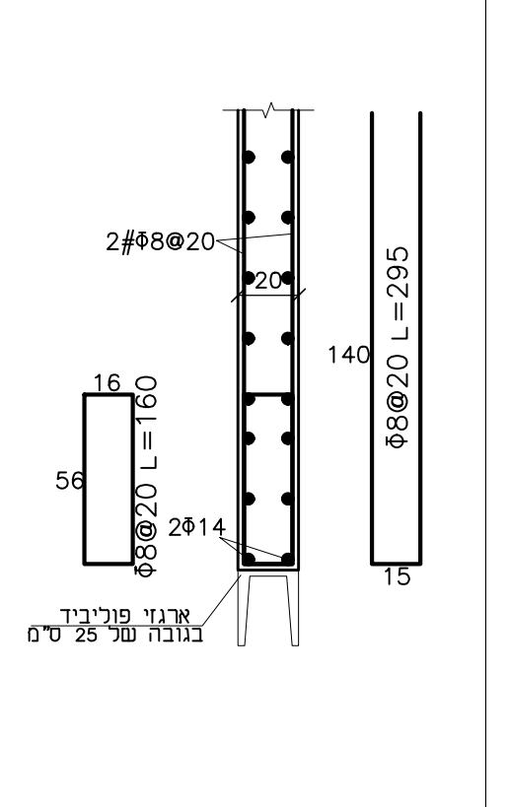

2#Φ8@20
Φ8@20 L=160
2Φ14
Φ8@20 L=295
ארגזי פוליביד בגובה של 25 ס"מ

חתך 14-14
ק"מ 1:25

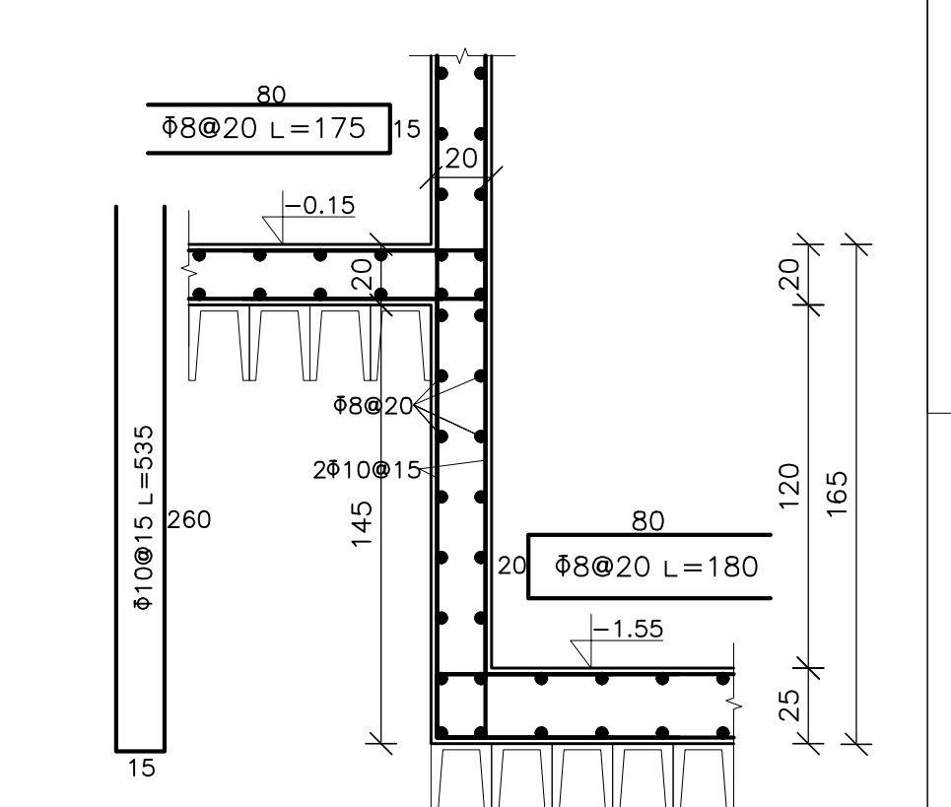

Φ8@20 L=175
Φ10@15 L=535
Φ8@20
2Φ10@15
Φ8@20 L=180
-1.55

חתך 13-13
ק"מ 1:25

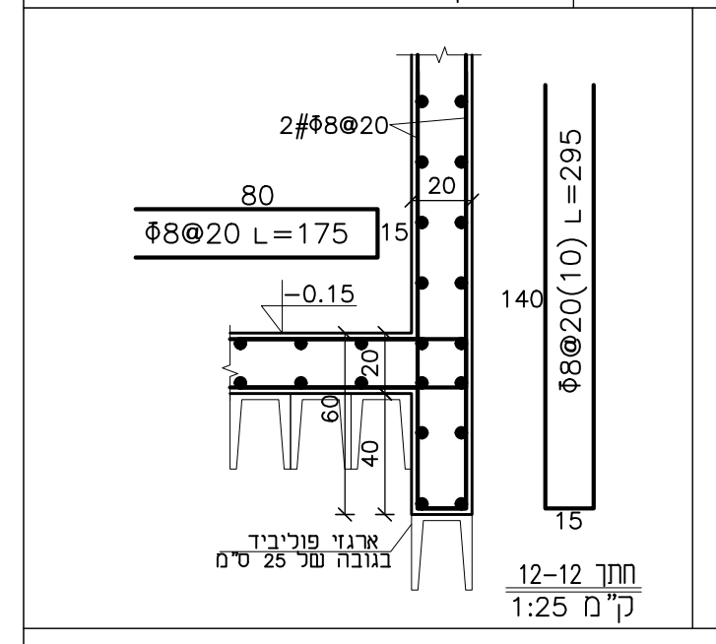

Φ8@20 L=175
Φ8@20(10) L=295

חתך 12-12
ק"מ 1:25

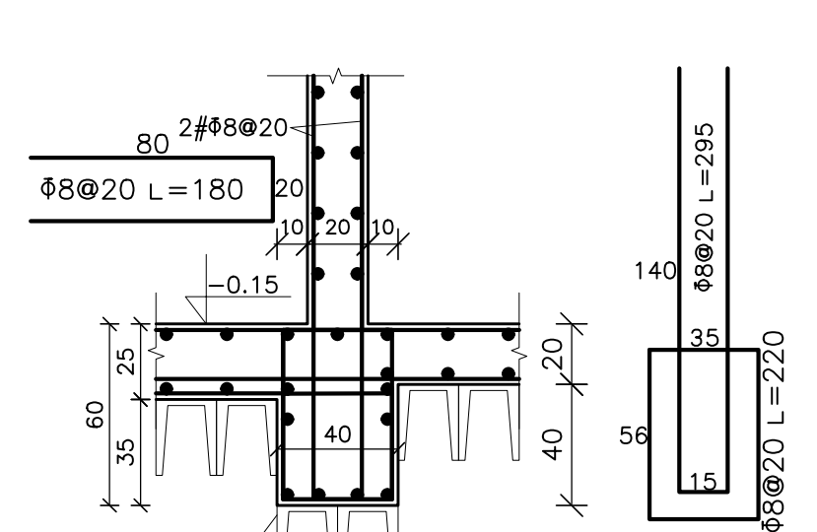

Φ8@20 L=180
Φ8@20 L=295
Φ8@20 L=220

חתך 11-11
ק"מ 1:25

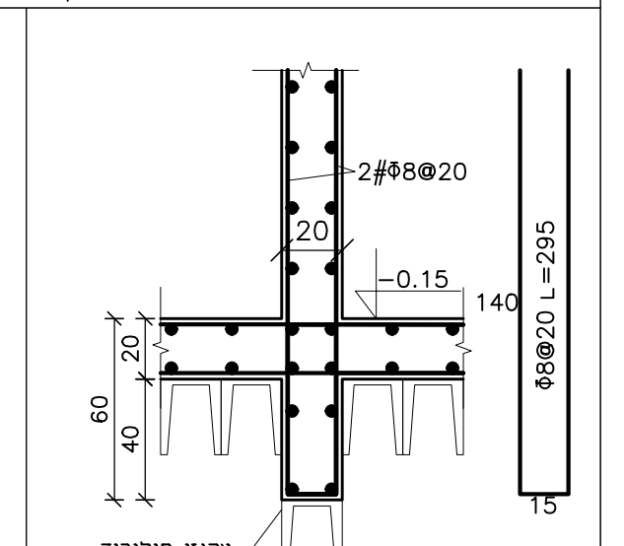

2#Φ8@20
Φ8@20 L=295

חתך 10-10
ק"מ 1:25

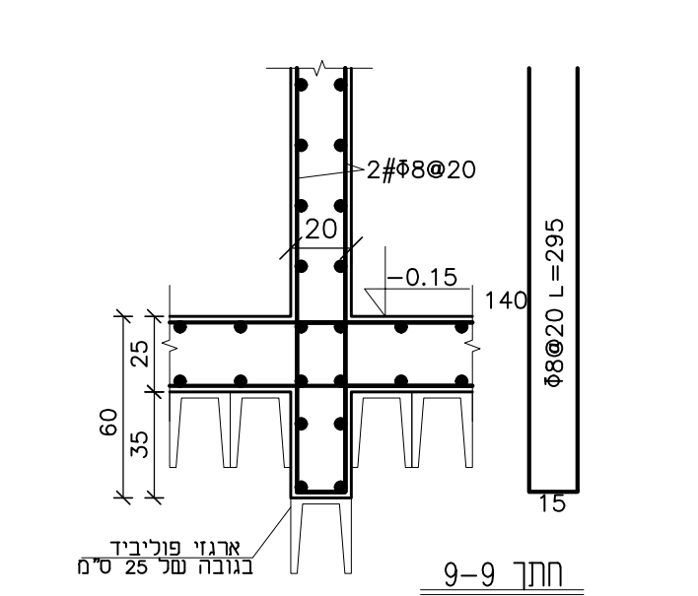

חתך 9-9
ק"מ 1:25

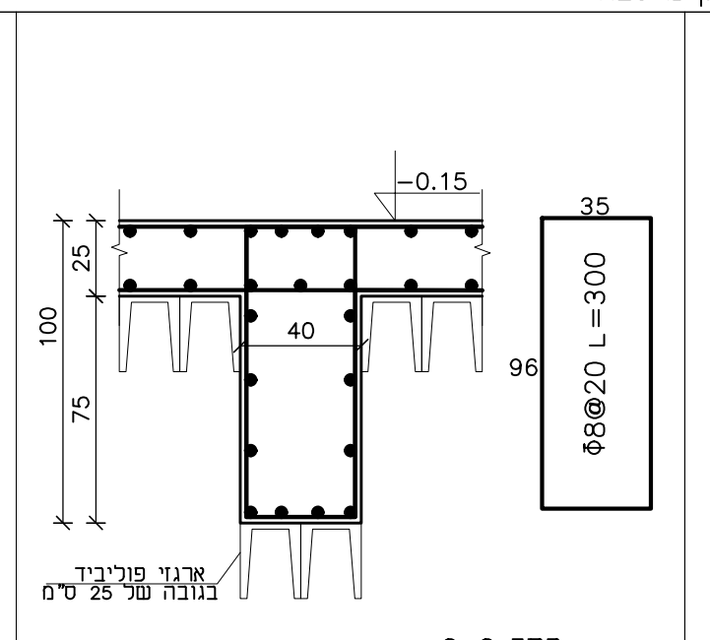

חתך 8-8
ק"מ 1:25

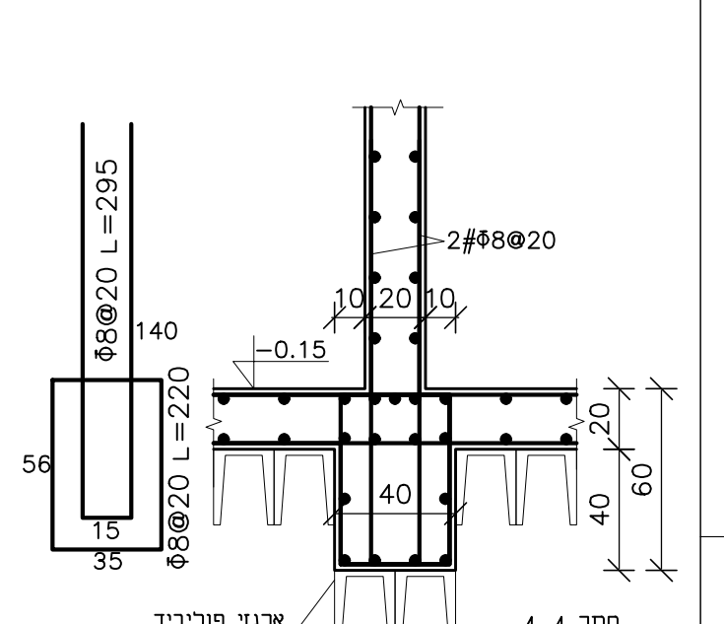

Φ8@20 L=295
Φ8@20 L=220

חתך 4-4
ק"מ 1:25

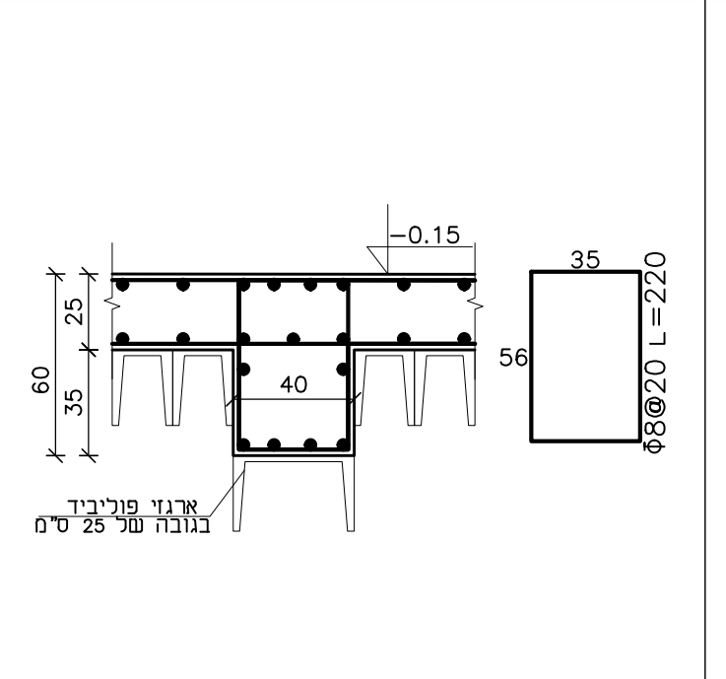

חתך 7-7
ק"מ 1:25

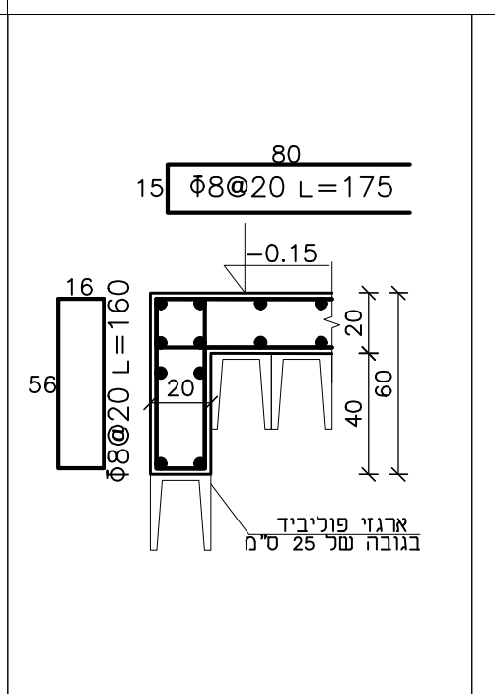

חתך 6-6
ק"מ 1:25

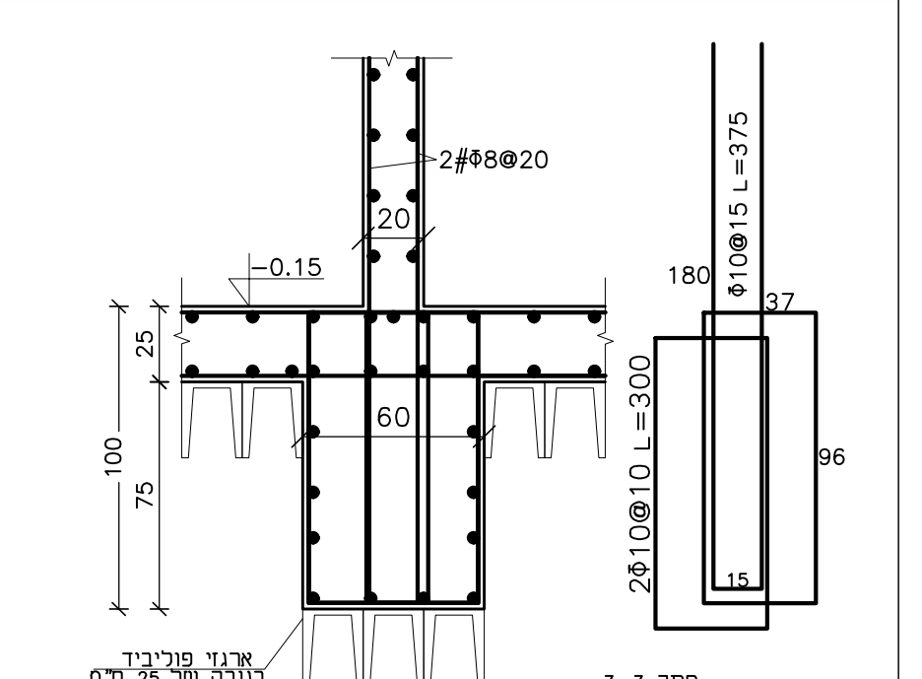

Φ10@15 L=375
Φ8@20 L=300

חתך 3-3
ק"מ 1:25

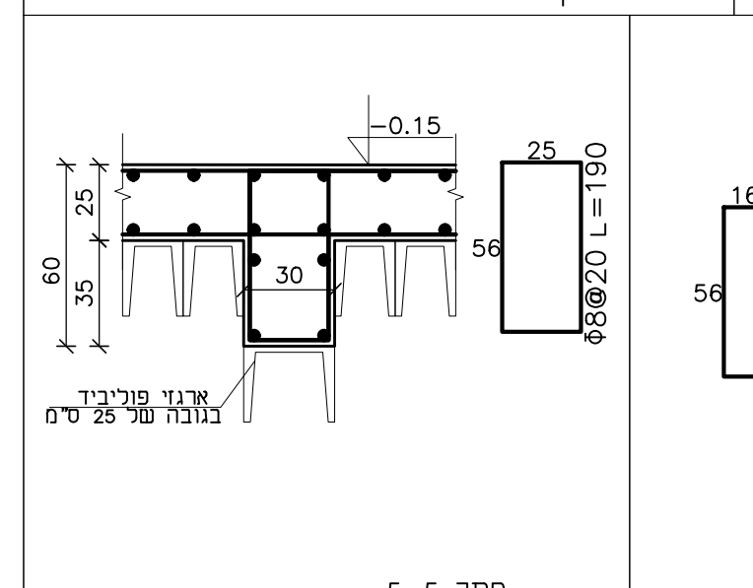

חתך 5-5
ק"מ 1:25

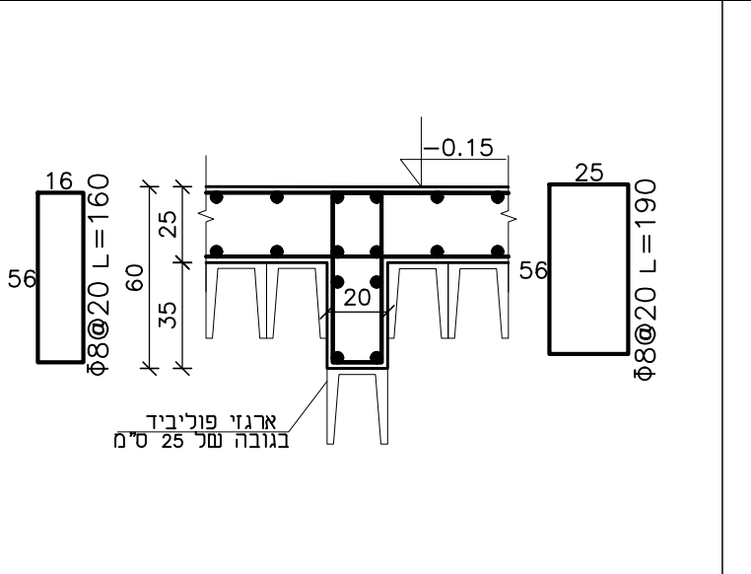

Φ8@20 L=180
Φ8@20 L=190

חתך 2-2
ק"מ 1:25

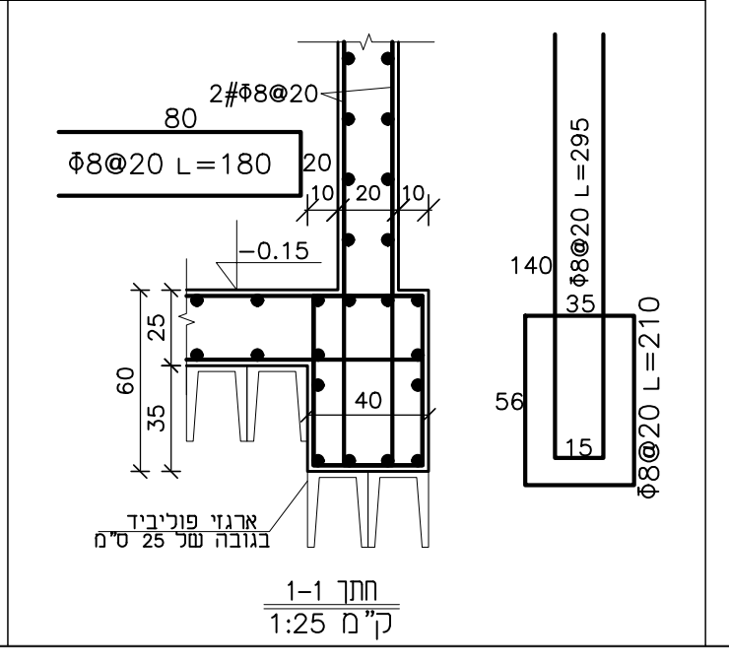

חתך 1-1
ק"מ 1:25

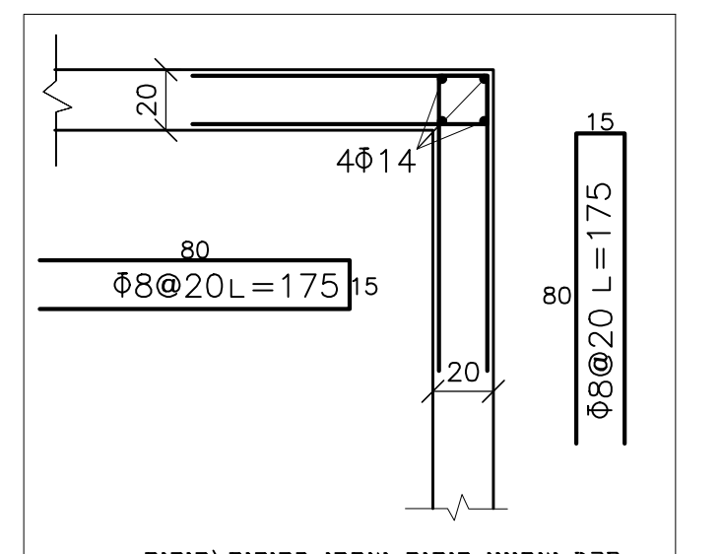

4Φ14
Φ8@20L=175
Φ8@20 L=175

פרט אופייני ריתום אופקי בקירות\קורות
ק"מ 1:25

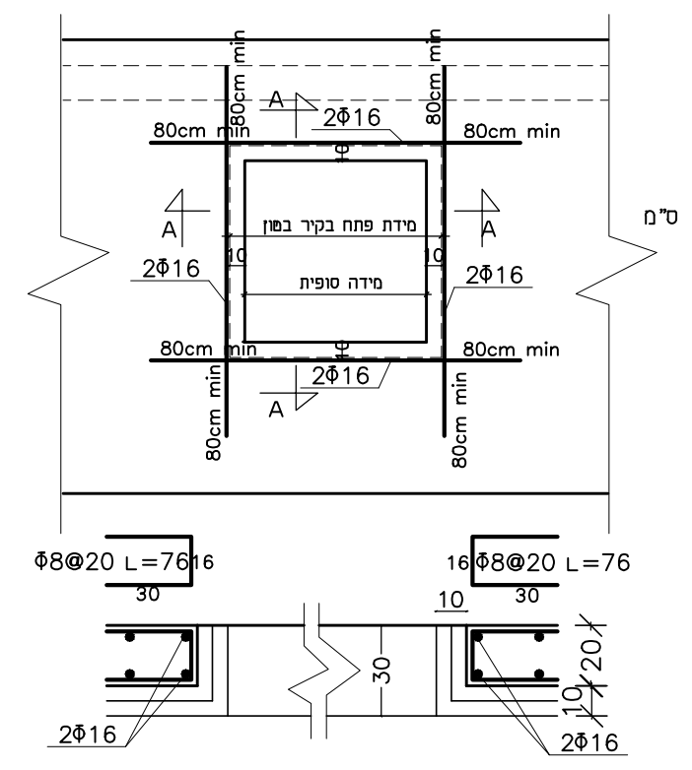

80cm min
2Φ16
מידת פתח בקיר בטון
מידה סופית
Φ8@20 L=76
A

פרט טיפוסי פתח בקיר ק"מ 1:25

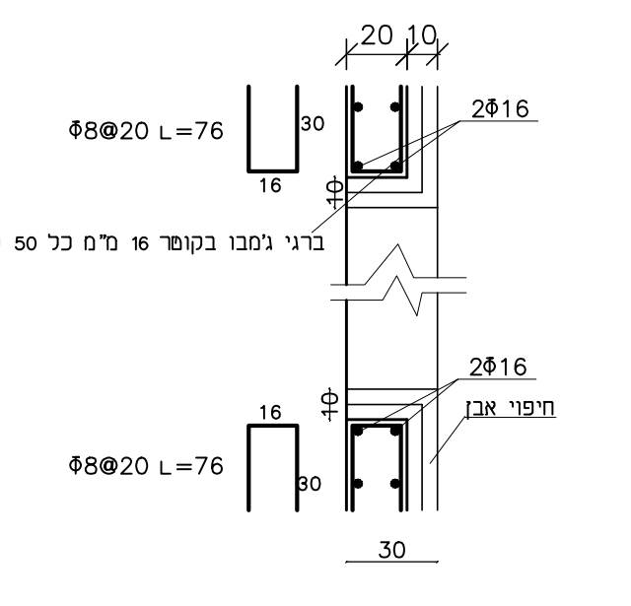

Φ8@20 L=76
2Φ16
ברגי ג'מבו בקוטר 16 מ"מ כל 50 ס"מ
חיפוי אבן

חתך A-A טיפוסי פתח בקיר ק"מ 1:25

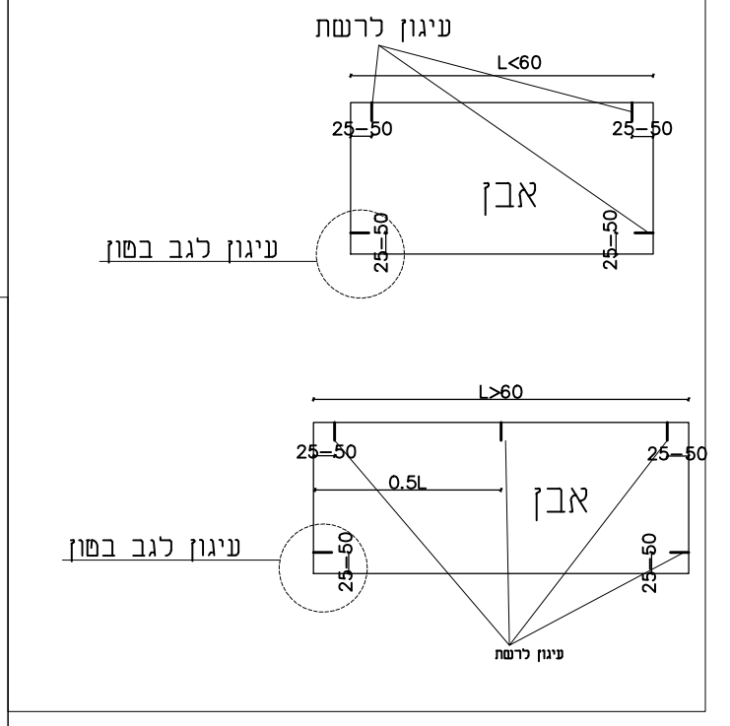

עיגון לרשת
L<60
L>60
25-50
0.5L
אבן
עיגון לגב בטון

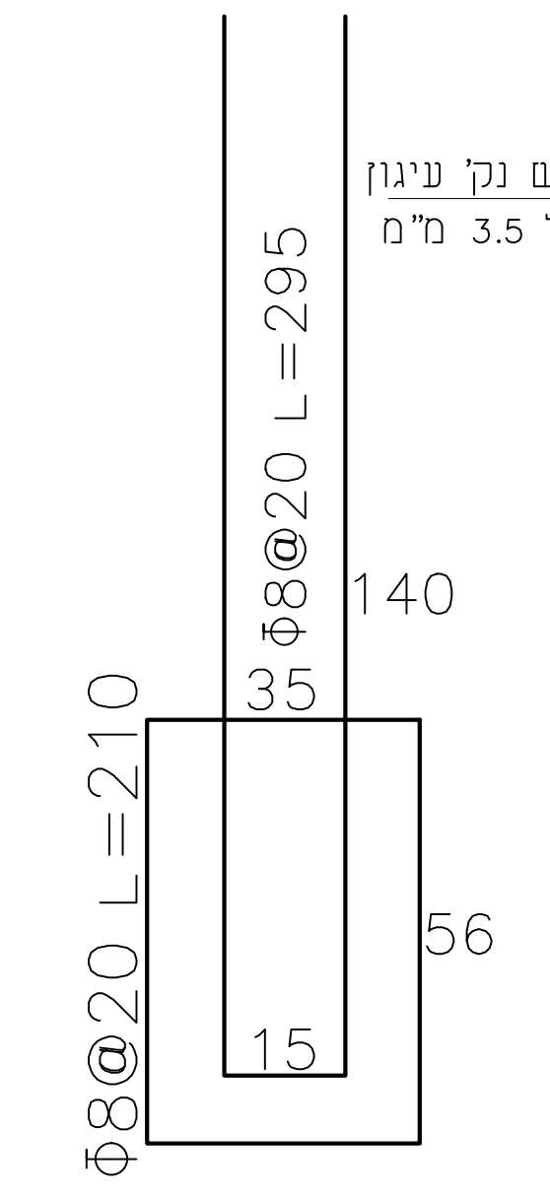

Φ8@20 L=295
Φ8@20 L=210
140
35
56
15

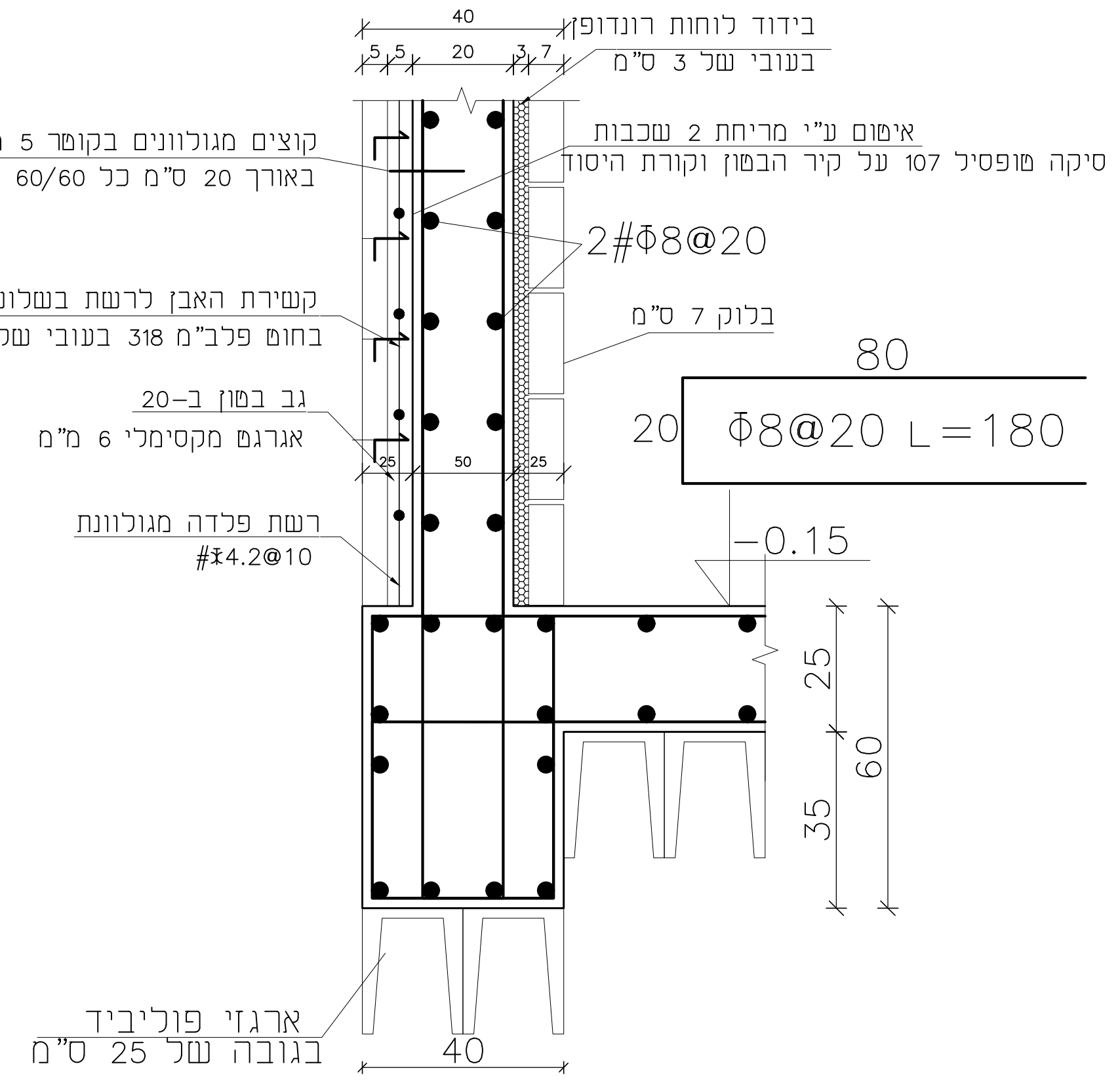

בידוד לוחות רונדופן בעובי של 3 ס"מ
קוצים מגולוונים בקוטר 5 מ"מ באורך 20 ס"מ כל 60/60
איטום ע"י מריחת 2 שכבות סיקה טופסיל 107 על קיר הבטון וקורת היסוד
2#Φ8@20
קשירת האבן לרשת בשלוש נק' עיגון בחוט פלב"מ 318 בעובי של 3.5 מ"מ
בלוק 7 ס"מ
גב בטון ב-20 אגרגט מקסימלי 6 מ"מ
Φ8@20 L=180
רשת פלדה מגולוונת #⌶4.2@10
-0.15
ארגזי פוליביד בגובה של 25 ס"מ

חתך אופייני קיר מחופה אבן
ק"מ 1:10

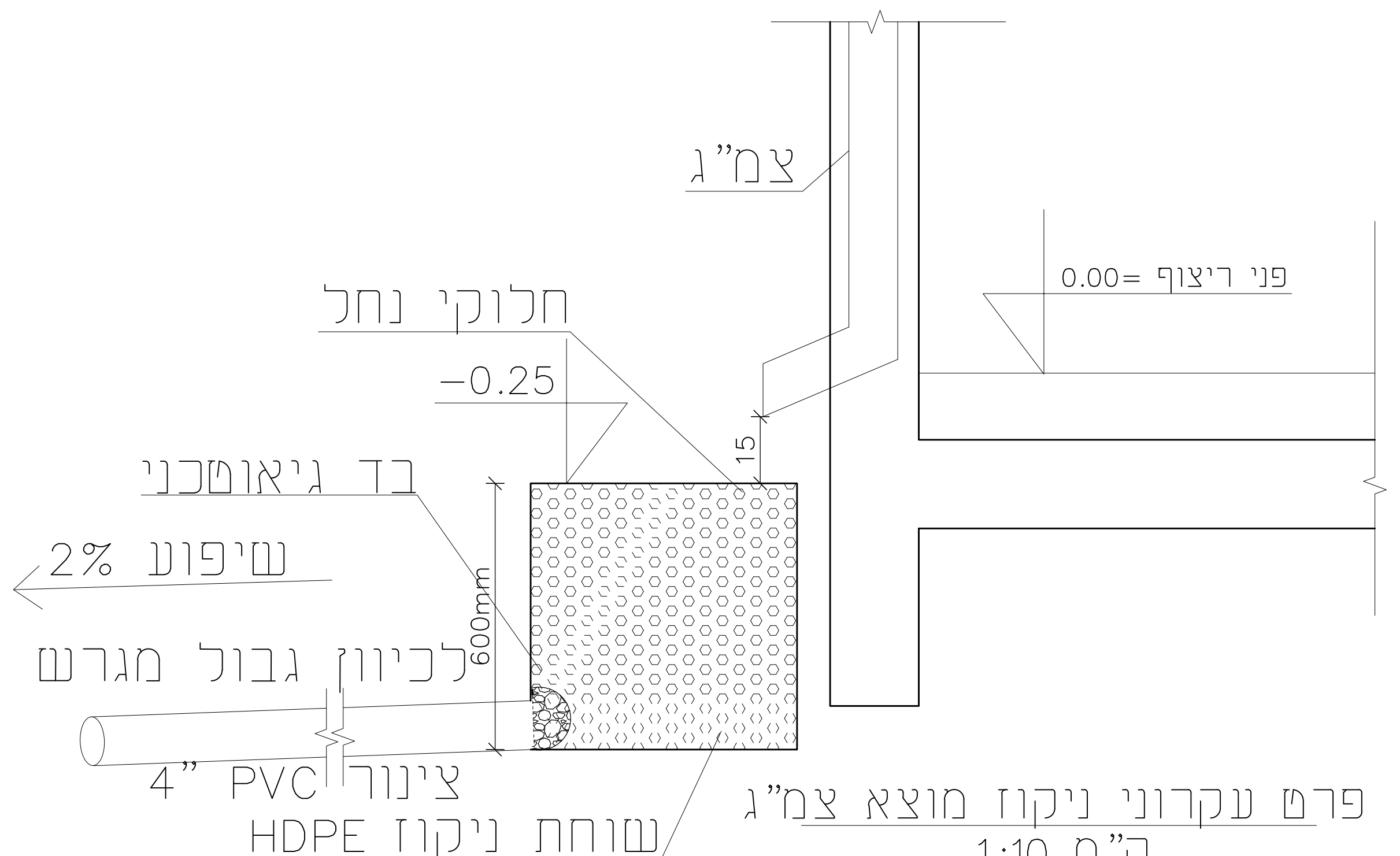

צמ"ג
פני ריצוף 0.00=
חלוקי נחל
-0.25
בד גיאוטכני
שיפוע 2%
לכיוון גבול מגרש
600mm
צינור 4" PVC
שוחת ניקוז HDPE קוטר 600 מ"מ

פרט עקרוני ניקוז מוצא צמ"ג
ק"מ 1:10